masterTab

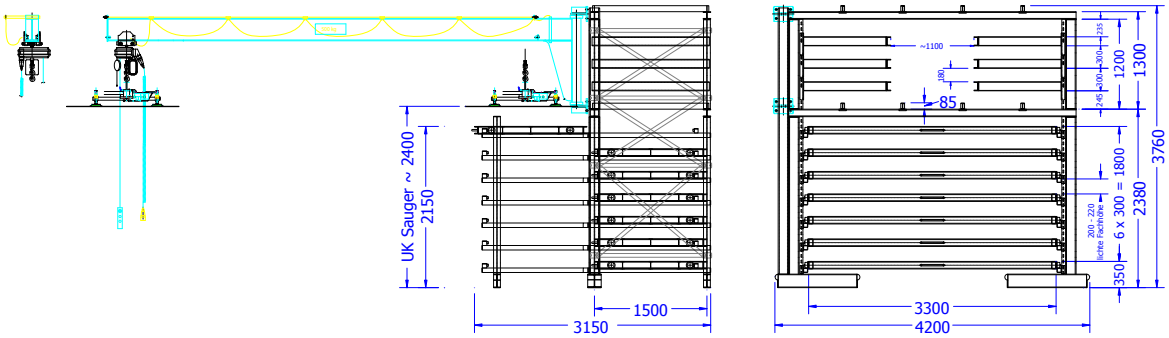
UK Sauger ~ 2400
2150
1500
3150
~1100
85
1300
1200
3760
1800
2380
6 x 300 = 1800
350
3300
4200

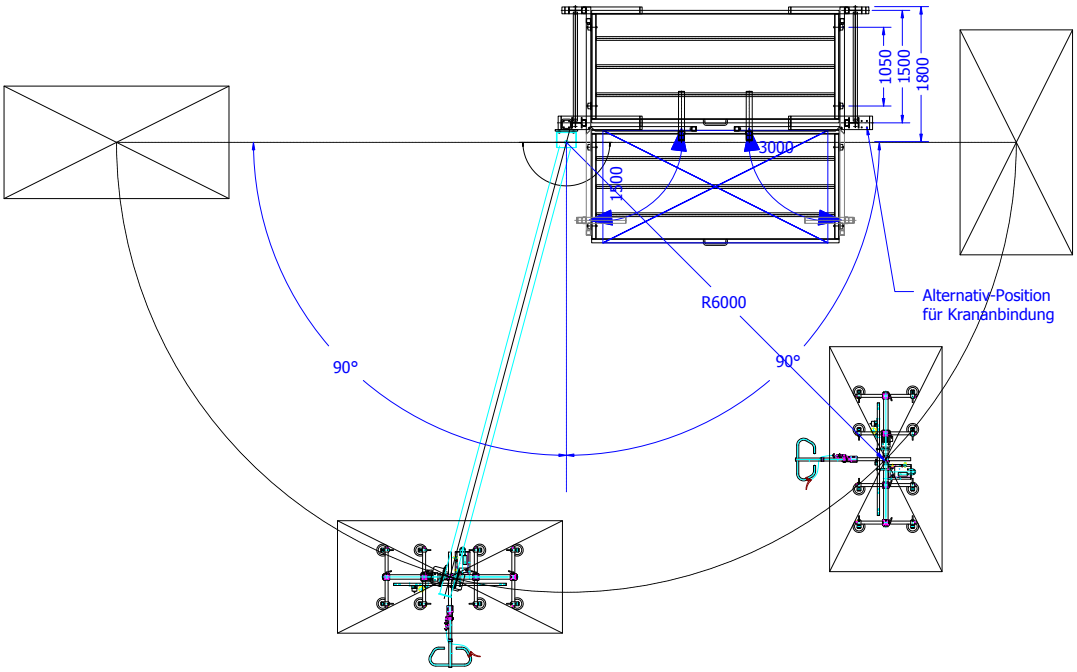
1050
1500
1800
3000
1500
R6000
90°
90°
Alternativ-Position
für Krananbindung